021.11.100 СБ

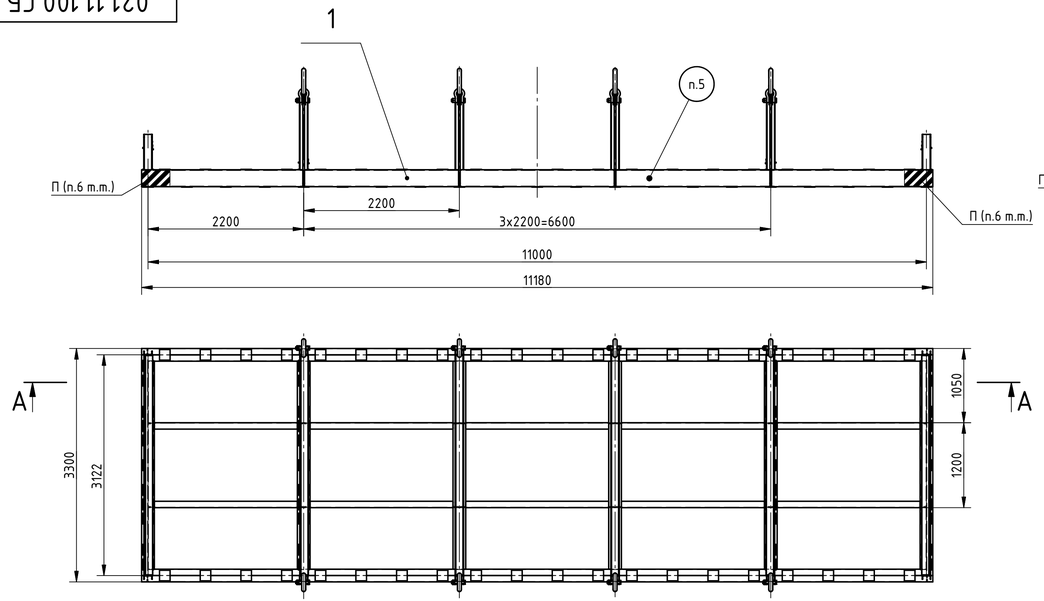

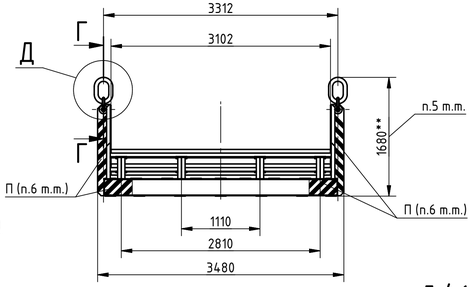

Схема транспортного положения скоб и колец
1 : 10

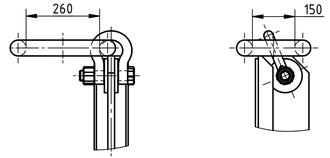

Г–Г (1 : 10)
8 сечений

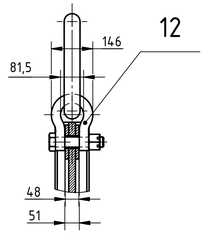

Д (1 : 10)
8 мест

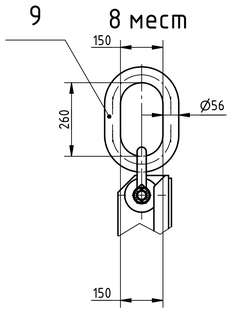

А–А (1 : 25)

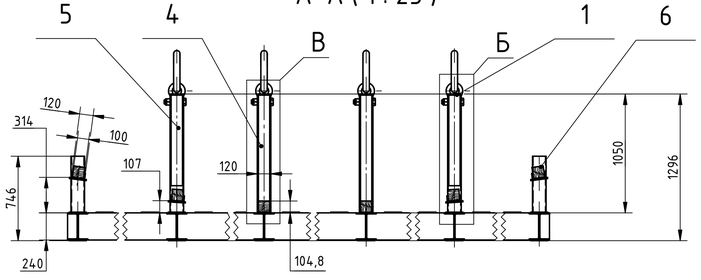

Б (1 : 10)
4 места

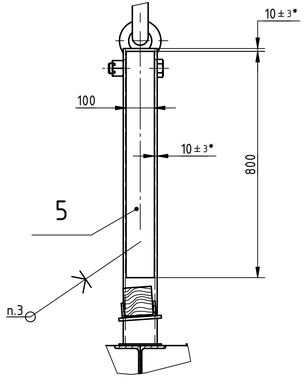

В (1 : 10)
4 места

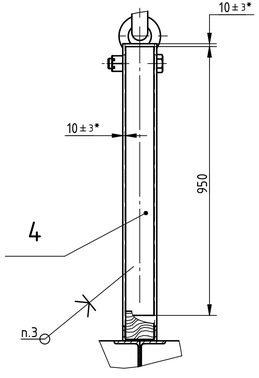

Техническая характеристика

1. Назначение	транспортирование вальцованных листов
2. Грузоподъемность	25 т
3. Масса испытательного груза	31,25 т

Технические требования

1. Изготовление ложемента должно производиться в соответствии техническими требованиям настоящего чертежа и чертежей входящих сборочных единиц и деталей, техническими условиями 021.11.100 ТУ и другими действующими нормативными документами, указанными в технической документации.
2. Размеры для справок, кроме обозначенных*.
3. Клей 88-НП ТУ 38.105540-85.
4. Покрытие - окраска поверхностей поз.1, эмаль ПФ-115 ГОСТ 6465-76, цвет желтый , в два слоя по грунту ГФ-021 ГОСТ 25129-82.
   Поз. 4, 5, 6, 9 и 12 окраске не подлежат.
5. Маркировать:
   - обозначение;
   - грузоподъемность;
   - собственную массу;
   - назначение "Для вальцованных листов"
6. На поверхностях П в четырех местах нанести чередующиеся полосы эмалью контрастного черного цвета на желтом фоне.
   Ширина полос 50 мм, угол наклона 45°.
7. Испытания ложемента производить на кране сооответствующей грузоподъемности на месте эксплуатации у Поставщика вальцованных листов совместно с траверсой для погрузки ложементов, черт.021.11.200СБ, согласно программам и методикам испытаний 021.11.100 ПМ и 021.11.200 ПМ.
8. В органах Ростехнадзора ложемент регистрации не подлежит.
9. Высотный габарит ложемента, обозначенный** (см. вид слева), указан для положения погрузки на траверсе на автотранспорт. После погрузки скобы такелажные поз.12 и кольца поз.9 привести в транспортное положение (см. схему).
10. Перед транспортированием ложемент надежно крепить на транспорте, груз надежно крепить к ложементу.

					021.11.100 СБ			
Изм.	Лист	№ докум.	Подп.	Дата	Ложемент для вальцованных листов	Лит.	Масса	Масштаб
Разраб.		Золина	Золина Наталья Владимировна	2023-04-18 18:20:24		И	3605	1 : 40
Пров.		Малый	Малый Андрей Александрович	2023-04-18 14:02:08	Сборочный чертеж	Лист	Листов	1
Т. контр.						Северсталь КО ВНИИМЕТМАШ Санкт-Петербург-Колпино		
Н. контр.		Воропаева						
Утв.		Головащенко	Малый Андрей Александрович	2023-04-18 14:02:14				

Копировал Формат А3х3

Перв. примен. 021.11.100
Справ. №
Подп. и дата
Инв. № подл.
Взам. инв. №
Инв. № дубл.
Подп. и дата